MIXING CONSOLE
使用说明书

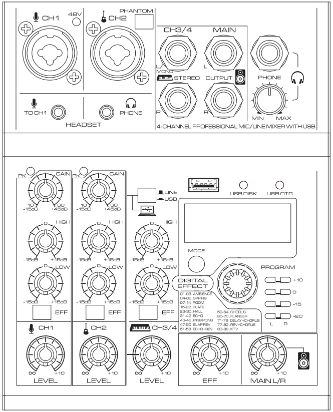
CH1
48V
CH2
PHANTOM
CH3/4
MAIN
L/MONO
STEREO
L
OUTPUT
R
R
PHONE
MIN
MAX
TO CH1
PHONE
HEADSET
4-CHANNEL PROFESSIONAL MIC/LINE MIXER WITH USB
PK
GAIN
10
60
-15dB
+45dB
LINE
USB
USB DISK
USB OTG
HIGH
LOW
-15dB
+15dB
EFF
MODE
PROGRAM
+10
0
-15
-20
L
R
DIGITAL EFFECT
01-03. AMBIENCE
04-06. SPRING
07-14. ROOM
15-22. PLATE
23-30. HALL
31-42. ECHO
43-46. PING PONG
47-50. SLAP REV
51-58. ECHO+REV
59-64. CHORUS
65-70. FLANGER
71-76. DELAY+CHORUS
77-82. REV+CHORUS
83-88. KTV
CH1
CH2
CH3/4
∞
+10
LEVEL
LEVEL
LEVEL
EFF
MAIN L/R

CN

注意事项

请在操作使用前,首先仔细阅读下述内容

请将本说明书存放在安全的地方，以便将来随时参阅。

⚠警告

为了避免因触电、短路、损伤、火灾或其它危险可能导致的严重受伤甚至死亡，请务必遵守下列基本注意事项。这些注意事项包括但不限于下列情况：

请勿打开

- 本设备不含任何用户可自行修理的零件。请勿打开本设备或试图拆卸其内部零件或进行任何方式的改造。若出现异常，请立即停止使用，并请有资质的维修人员进行检修。

关于潮湿的警告

- 请勿让本设备淋雨或在水附近及潮湿环境中使用，或将盛有液体的容器（如花瓶、瓶子或玻璃杯）放在其上，否则可能会导致液体溅入任何开口。如果水等任何液体渗入设备，请立即切断电源，并从产品上拔下所有连接线缆，然后请有资质的维修人员对设备进行检修。
- 切勿用湿手插拔连接的线缆。

火警

- 请勿在设备上放置燃烧着的物体，比如蜡烛。燃烧的物体可能会倾倒并引发火灾。

当意识到任何异常情况时

- 当出现以下任何一种问题时，请立即关闭电源开关，并从产品上拔下所有连接线缆，然后请维修人员进行检修。
  - 电源线或插头出现磨损或损坏。
  - 散发出异常气味或冒烟。
  - 某些物体掉入设备中。
  - 使用设备过程中声音突然中断。

- 如果本设备跌落或损坏，请立即关闭电源开关，并从产品上拔下所有连接线缆，并请有资质的维修人员对设备进行检修。

⚠ 注意

为了避免您或周围他人可能发生的人身伤害、设备或财产损失，请务必遵守下列基本注意事项。这些注意事项包括但不限于下列情况：

安放位置

- 请勿将本设备放在不稳定的地方，否则可能会导致突然翻倒。
- 请勿将本设备放置在可能会接触到腐蚀性气体或含有盐份的空气。否则可能会导致故障。
- 搬动设备之前，请务必拔出所有已连接的连接线。

连接

- 将本设备连接到其它设备之前，请关闭所有设备的电源开关。在打开或关闭所有设备的电源开关之前，请将所有音量都调到最小。

保养维护

- 在对本设备进行清洁时，请务必从产品上拔下所有连接线缆。

小心操作

- 请勿将手指或手插入本设备的任何间隙或开口。
- 请避免在设备上的任何间隙或开口插入或落进异物（纸张、塑料、金属等）。如果发生这种情况，请立即关闭电源，然后从产品上拔下所有连接线缆。然后请有资质的维修人员对设备进行检修。
- 请勿将身体压在本设备上或在其上放置重物，操作按钮、开关或插口时要避免过分用力。
- 请勿长时间持续在很高或不舒服的音量水平使用扬声器或耳机，否则可能会造成永久性听力损害。如果遇到失聪或耳鸣的情况，请寻求医治。

对由于不正当使用或擅自改造本设备所造成的损失、数据丢失或破坏， 本公司概不承担任何责任。

须知

为避免本产品、数据或其它部件可能受到的损坏，请注意下列事项。

■操作和维护

- 请勿在电视、收音机、立体声设备、手机或其他电子设备附近使用本设备。这可能会在设备本身以及靠近设备的电视机或收音机中引起噪音。
- 为了避免操作面板发生变形、不稳定操作或损坏内部元件，请勿将本设备放在有大量灰尘、震动、极端寒冷或炎热（如阳光直射、靠近加热器或烈日下的汽车里）的环境中。
- 请勿在乐器上放乙烯或塑料或橡胶物体，否则可能使面板脱色。
- 清洁设备时，使用柔软的干布。请勿使用涂料稀释剂、溶剂、清洁液或浸了化学物质的抹布。
- 设备中可能会由于环境温度的快速变化而发生冷凝——例如，当设备从一个地方移动到另一个地方时，或者当打开或关闭空调时。发生冷凝时使用本设备会造成损坏。
  如果有理由相信可能发生了冷凝，请将本设备放置几个小时而不打开电源直到冷凝彻底消失。
- 请勿将任何均衡器和衰减器设定在最大位置。否则，根据所连接设备的具体状态，可能会导致反馈而损坏音箱。
- 不要为推子涂抹机油、油脂或接触清洁剂。
- 若发生任何听力损害或耳鸣，请去看医生。
- 打开音频系统的交流电源时，请始终最后打开功率放大器，以避免损坏扬声器。同样，关闭电源时，请首先关闭功率放大器。
- 设备不使用时，请将开关设置到待机位置。

■接口

XLR型接口应按下图所示进行布线（IEC60268标准）：
针1：地线，针2：热线(+)和针3：冷线(–)。

信息

■关于本说明书

- 本书所示的插图仅供介绍说明之用。
- 本说明书中，如不特别指出，所有面板插图都以最新的面板为准。
- 为便于您理解使用说明书的内容，本公司已经依据世界通用语言相关标准尽可能的将其中的英文和中文表述部分翻译成统一 意思。但是，由于专业性、通用性及特殊性，仍有部分内容仅以英文形式予以记载。
  如您有任何问题，烦请随时与本公司客服联系。

感谢惠购

感谢您购买本调音台。请认真阅读本说明书，充分了解本产品，确保长期无误地使用。
阅读本书后，请妥善保存以备日后参考。

连接实例

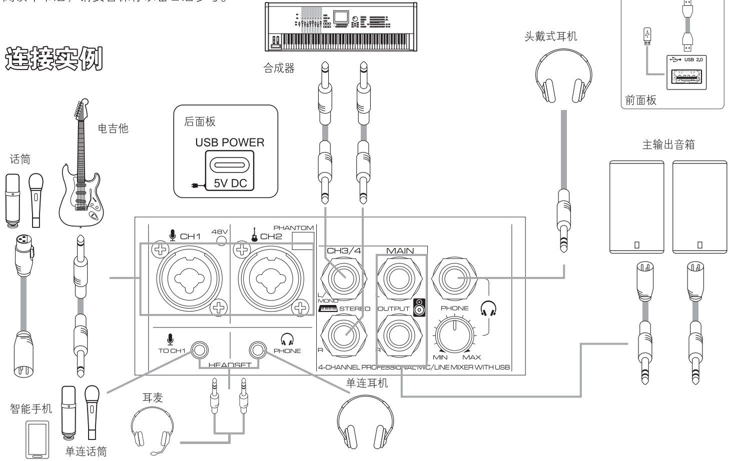
合成器
头戴式耳机
计算机
USB 2.0
前面板
后面板
USB POWER
5V DC
电吉他
话筒
主输出音箱
CH1
48V
CH2
PHANTOM
CH3/4
MAIN
L/MONO
STEREO
OUTPUT
PHONE
R
MIN
MAX
TO CH1
PHONE
HEADSET
4-CHANNEL PROFESSIONAL MIC/LINE MIXER WITH USB
单连耳机
耳麦
智能手机
单连话筒

主要功能

带音频接口的多用途4通道调音台，是
播的理想设备。

- ■ 支持USB录音。
- ■ 优质的循环回放功能让演出、网
- ■ 超级话放提供高精度声音。
- ■ 蓝牙连接。

1.基本操作：声音信号的路径

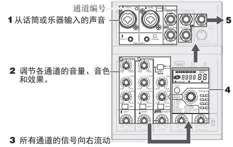
通道编号
1 从话筒或乐器输入的声音
2 调节各通道的音量、音色和效果。
3 所有通道的信号向右流动
4
5

注 如果使用电容话筒，请打开 (▬) [+48V]幻像

小型演出，网络直

络直播变得更方便。

从音箱或耳机输出声音

混合声的音量的最终调节

电源的开关。

2.基本操作：电源连接

1.确保本设备上的所有开关未打开，后面板电源TYPE-C 数据线未插入。

2.连接附带的TYPE-C数据线。

A.将TYPE-C 数据线插头与设备后面板接口对齐后插入。

B.TYPE-C 数据线连接USB电源适配器。

C.将电源适配器接插标准[~AC 100-240 50Hz/60Hz]电源插座。

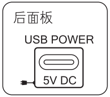
后面板
USB POWER
5V DC

[TYPE-C]
电源连接输入

控制方式和功能

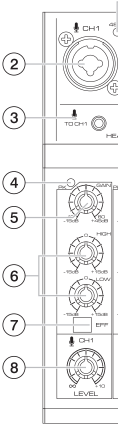
CH1
2
3
TO CH1
4
PK
GAIN
5
-15dB
+45dB
HIGH
6
-15dB
+15dB
LOW
7
EFF
CH1
8
∞
+10
LEVEL

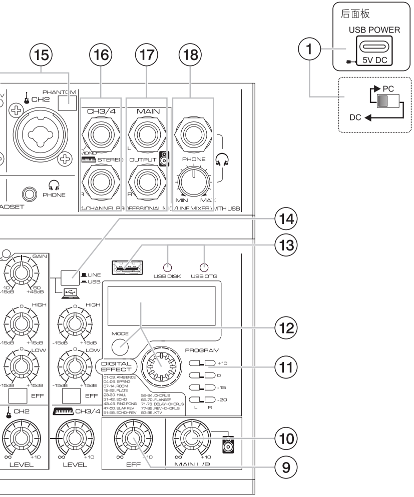
后面板
USB POWER
5V DC
PC
DC
①
⑮
⑯
⑰
⑱
⑭
⑬
⑫
⑪
⑩
⑨
PHANTOM
CH2
CH3/4
MAIN
MONO
STEREO
OUTPUT
PHONE
MIN
MAX
PHONE
ADSET
4-CHANNEL PROFESSIONAL MIC/LINE MIXER WITH USB
GAIN
10
-15dB
60
+45dB
LINE
USB
USB DISK
USB OTG
HIGH
LOW
-15dB
+15dB
MODE
PROGRAM
DIGITAL EFFECT
01-03. AMBIENCE
04-06. SPRING
07-14. ROOM
15-22. PLATE
23-30. HALL
31-42. ECHO
43-46. PING PONG
47-50. SLAP REV
51-58. ECHO+REV
59-64. CHORUS
65-70. FLANGER
71-76. DELAY+CHORUS
77-82. REV+CHORUS
83-88. KTV
+10
0
-15
-20
L
R
EFF
CH2
CH3/4
∞
+10
LEVEL
LEVEL
EFF
MAIN L/R

① [TYPE–C]电源输入插口

用于连接配送的USB电源适配器和TYPE–C数据线为调音台供电时使用。

须知

- 请认真阅读您所使用的USB电源适配器和TYPE–C数据线安全注意事项。
- USB电源适配器和TYPE–C 数据线标准：

输出电压：4.8V到5.2V
输出电流：3A或更高

PC/DC切换 切换不同的连接方式

当需要连接计算机时请切换至PC，让调音台信号可以与计算机之间传输。

② [MIC/LINE]输入插口

用于连接话筒、乐器或外置音频设备。多功能插口既支持XLR又支持PHONE型插头。

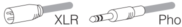

③ [HEADSET]话筒[🎙]输入插口

用于连接您耳麦的话筒插头。从这里输入的音频会被发送到通道1。

[HEADSET]耳机[🎧]输出插口

用于连接您耳麦的耳机插头。与耳机[🎧]输出插口⑳相同的声音信号会被输出。

④ [PEAK]LED灯

当输入信号的音量过高时会亮起。如果它亮起，请将[GAIN]旋钮⑤向左调节，以降低音量。

⑤

⑥

⑦

⑧

⑨

⑩

[GAIN]增益旋钮

可以调节该通道的基本音量。调节该旋钮，让[PEAK]LED灯④在大音量演唱或演奏时短暂闪烁。

均衡器[EQ] 旋钮

使用[HIGH]（高频段）、[LOW]（低频段）旋钮调节音质。如果无需调节音质，可以将旋钮设置到“0”（平直）位置。

[EFFECT] 按钮

这些按钮可以打开通道上的效果，为声音添加自然的空间感。默认设置关闭混响。

[LEVEL] 电平旋钮

调节各通道间的音量平衡。

[EFFECT] 电平旋钮

用于调节从内部效果器发送到总线的效果电平。

[MAIN OUT] 电平旋钮

用于调节输出到[MAIN OUT] 插口的信号电平。

⑪ 电平表LED灯

L和R表以l4级显示来自[MAIN OUT]插口的输出信号的电平（音量）；“+10”、“0”、“–15”和“–20”dB。如果“PEAK”灯持续亮起成红色，向左转动[MAIN L/R LEVEL]旋钮以降低音量。

⑫ 显示屏 / [MODE] 按键 / [PROGRAM] 旋钮

A.显示屏

1.功能显示
2.运行状态或蓝牙连接状态显示
3.曲目时间显示/曲目数显示
4.效果显示(请参照右边效果种类表)

01-03 AMBIENCE
04-06 SPRING
07-14 ROOM
15-22 PLATE
23-30 HALL
31-42 ECHO
43-46 PING PONG
47-50 SLAP REV
51-58 ECHO+REV
59-64 CHORUS
65-70 FLANGER
71-76 DELAY+CHORUS
77-82 REV+CHORUS
83-88 KTV

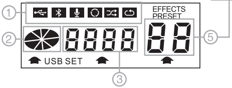
①
EFFECTS
PRESET
②
8888
88
⑤
USB SET
③

B.[MODE] 按键

用于切换① 功能、③ 播放、⑤效果。

C.[PROGRAM] 编码器

用于

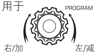
PROGRAM
右/加
左/减

① 功能选择
③ 播放/暂停/曲目选择
⑤ 效果种类挑选。

转动选择，按下确认当前选择。

操作控制简介

一、[MODE] 键（轻触按键）：短按：
为：模式切换、播放器操作、效果
二、[MODE] 键（轻触按键）：长按：
1、在录音模式下，在停止录音状态
2、在非录音模式下，可快捷进入播
三、[PROGRAM] 键（编码器按键）：
1、白色箭头在左边（模式切换），

2、白色箭头在中间（播放器操作）
3、白色箭头在中间（播放器操作）

四、[PROGRAM] 键（编码器按键）：
1、白色箭头在中间（播放器操作）
2、白色箭头在中间（播放器操作）
3、白色箭头在中间（播放器操作）
五、[PROGRAM]编码器
1、白色箭头在左边（模式切换），
为U盘/声卡、蓝牙、录音、顺序
[PROGRAM] 键确认切换）。
2、白色箭头在中间（播放器操作）
3、白色箭头在中间（播放器操作）
4、白色箭头在右边（效果种类切换
六、播放U盘的录音文件时，同时显示

选择编码器的操作功能，依次
种类切换，白色箭头指示相应功能。

下，可进入播放录音文件模式。
放录音文件模式。
短按
同时模式图标闪烁时，确认切换当前闪烁
显示的模式。
，控制运行或暂停（包括播放与录音）。
，旋转编码器预选播放曲目有效时，确认
播放当前对应歌曲。
长按
，控制停止（包括播放与录音）。
，当录音已停止，可进入播放录音文件模式。
，在蓝牙模式下，可断开当前蓝牙连接。

预选模式，相应模式图标闪烁显示，依次
播放、随机播放、单曲循环（短按

，U盘或SD卡播放时，预选播放曲目。
，蓝牙、声卡、录音文件播放时，切换上/下曲。
），切换效果种类。
U盘和录音的图标以作指示。

⑬ [USB]闪存

用于USB闪存驱动器和电脑的连接输入。
支持格式:MP3或WAV / WMA / FLAC或者作为一个USB音频设备

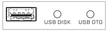
USB DISK
USB OTG

连接USB闪存驱动器时：USB DISK 灯亮。
连接电脑时：USB OTG 灯亮

⑭ [USB/LINE]开关按键

用于切换通道3/4上的输入信号。连接USB时要将开关按下（▬）。输出线路信号的乐器连接到⑯ 3/4 LINE输入插口时，要关闭（▙）开关。

⑮ [PHANTOM]幻像电源开关 / [+48V]LED灯

该开关打开（▬）时，[+48V]LED灯会亮起，DC +48V幻像供电会供应给[MIC/LINE]输入插口③上的XLR插头。
使用需要幻像供电的电容话筒时，请打开此开关。

须知

如果不需要幻像电源时，请务必将该开关设定为关闭（▙）。
打开（▬）时，为防止产生噪音以及调音台和外接设备的损坏，请遵守下列重要注意事项：

1.在通道上连接不支持幻像供电的设备时，确保该开关保持在关闭（▙）状态。
2.从通道上连接/断开线缆时，确保关闭（▙）开关。
3.打开（▬）/ 关闭（▙）该 开关之前，请将通道上的推子拉到最下方。

⑯ [LINE]立体声输入插口

用于连接线路信号设备，如电子键盘或音频设备。用通道3上的[L/MONO]插口连接单声道输出的乐器等。
在这种情况下，输入到[L/MONO]插口的声音会从调音台的左右两个通道同时输出。
[USB/LINE]开关⑭按下（▬）时，该插孔将被禁用。

⑰ [MAIN OUT]主输出

这些是用于输出混合立体声信号的TRS输出插口。这些插口输出的信号要通过立体声主推子调节。可以将这些插口连接到驱动主音箱的功率放大器。

⑱ [PHONES]耳机接口

用于连接耳机。该插口支持立体声phone型插头。
如需连接带有mini插头的头戴耳机或耳塞，请使用[转换设备]来进行连接。

[PHONE]耳机/监听 调节旋钮

用于调节连接在耳机[PHONE]输出插口耳机和监听音箱的音量。

一般规格

0 dBu=0.775 Vrms, 0 dBV=1 Vrms
如果没有指定所有推子将设定到标称位置。(标称位置被调整到低于最大位置 10 dB) 信号发生器的输出阻抗 (Rs)=100 ohm, 输出负载阻抗 =100k ohm (TRS phone 型输出)

	OUTPUT		CHANNEL(单声道)		STEREO(立体声)
	INPUT		MIC(咪放)	LINE(线路)	LINE(线路)
增益 GAIN (0dBu)	GAIN (0dBu)		0~50	–20~30	10~20
	PHONES OUT (监听耳机)	MAX (ALL MAX) 所有增益电位器最大	81	61	31
		0dB (GAIN Control at 0dB) 增益电位器在0dB位	0	–10	10
	STEREO OUT (主输出)	MAX (ALL MAX) 所有增益电位器最大	74	54	24
		0dB (GAIN Control at 0dB) 增益电位器在0dB位	0	–20	10
信噪比 Signal to Noise Ratio		STEREO OUT (主输出)	76	81	82
		PHONES OUT 监听耳机输出	76	81	83
噪声 Noise (Control at MIN)		PHONES OUT/耳机输出 (Control at 0dB)	–88		
		STEREO OUT/主输出 (Control at 0dB)	–88		
		STEREO OUT/主输出 (Control at MIN)	–100		

本使用说明书的内容为印刷时最新的技术规格。由于产品会不断改善，可能本说明书中的规格与您的产品规格不符。请至网站下载最新版本的使用说明书。
技术规格、设备或选购配件在各个地区可能会有所不同，因此如有问题，请与当地经销商确认。